XHD型连接器承认书图面

名　　称	材　　料	数量	附　　注
基座 Housing	Nylon 66 UL94V-0	1	White(白色)
针 Wafer	黄铜镀锡 Brass Tin	N	

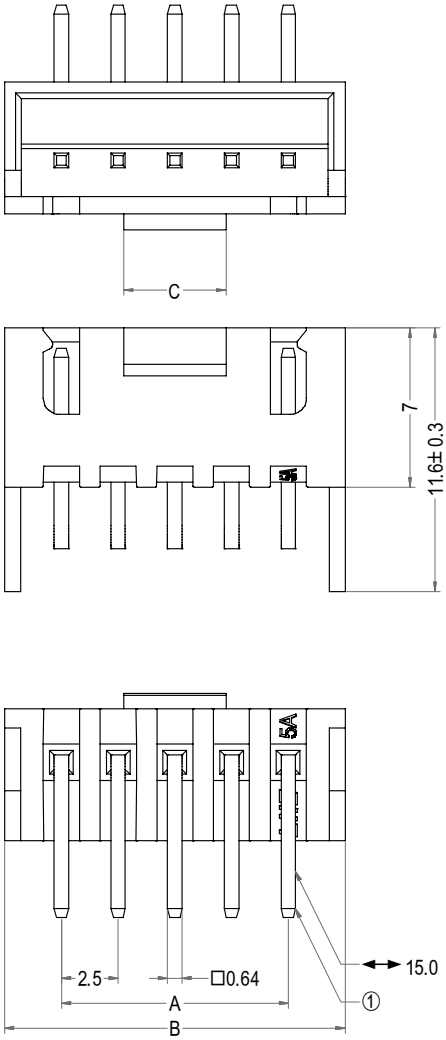

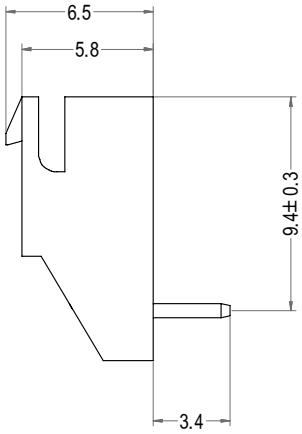

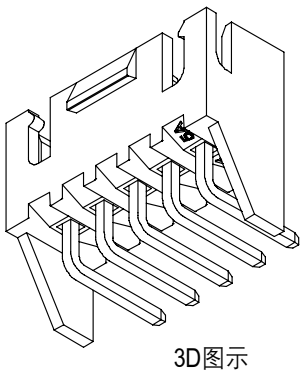

3D图示

Poles	Part No.	Description	DIM=A	DIM=B	DIM=C
3	A2507-WR03	XHD-3AWGD	5.00	10.00	3.00
4	A2507-WR04	XHD-4AWGD	7.50	12.50	3.00
5	A2507-WR05	XHD-5AWGD	10.00	15.00	4.50
6	A2507-WR06	XHD-6AWGD	12.50	17.50	4.50
7	A2507-WR07	XHD-7AWGD	15.00	20.00	4.50
8	A2507-WR08	XHD-8AWGD	17.50	22.50	4.50
9	A2507-WR09	XHD-9AWGD	20.00	25.00	4.50
10	A2507-WR10	XHD-10AWGD	22.50	27.50	4.50
11	A2507-WR11	XHD-11AWGD	25.00	30.00	4.50
12	A2507-WR12	XHD-12AWGD	27.50	32.50	4.50
13	A2507-WR13	XHD-13AWGD	30.00	35.00	4.50
14	A2507-WR14	XHD-14AWGD	32.50	37.50	4.50
15	A2507-WR15	XHD-15AWGD	35.00	40.00	4.50
16	A2507-WR16	XHD-16AWGD	37.50	42.50	4.50
17	A2507-WR17	XHD-17AWGD	40.00	45.00	4.50
18	A2507-WR18	XHD-18AWGD	42.50	47.50	4.50
19	A2507-WR19	XHD-19AWGD	45.00	50.00	4.50
20	A2507-WR20	XHD-20AWGD	47.50	52.50	4.50
4	A2507-WRC04	XHD-4AWGD宽扣	7.50	12.50	4.50

LHE® 浙江联和电子有限公司

品名	XHD-AWGD	比例	3 : 1
料号	A2507-WR	未注公差(mm)	
图号	/	>0~3	±0.12
材料	Nylon 66 UL94V-0	>3~18	±0.15
制图	王天 2024-03-06	>18~50	±0.3
审核	天琴 2024-03-06	>50~120	±0.5
批准	季育文 2024-03-06	X°	±3°
视角		X.X°	±0.5°